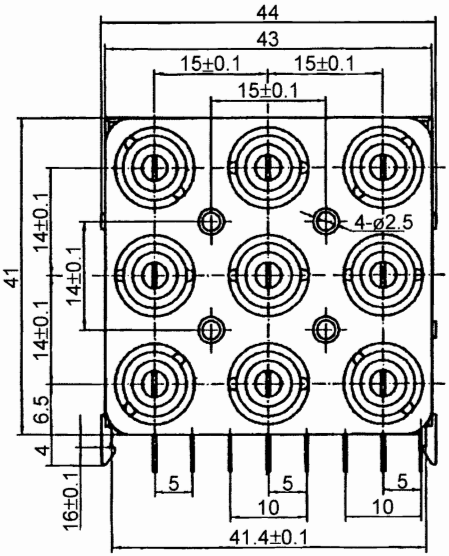
44
43
15±0.1
15±0.1
15±0.1
41
14±0.1
14±0.1
14±0.1
6.5
4
4-ø2.5
16±0.1
5
5
5
10
10
41.4±0.1

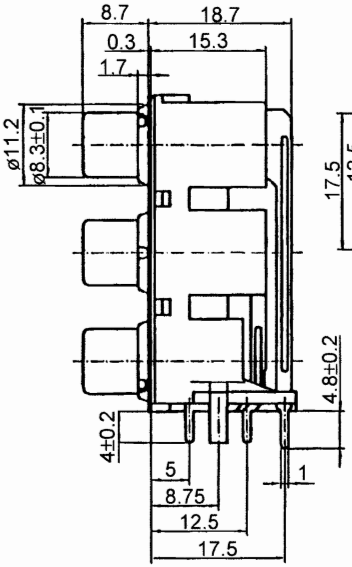
8.7
18.7
0.3
15.3
1.7
ø11.2
ø8.3±0.1
4.8±0.2
4±0.2
5
8.75
12.5
17.5
1

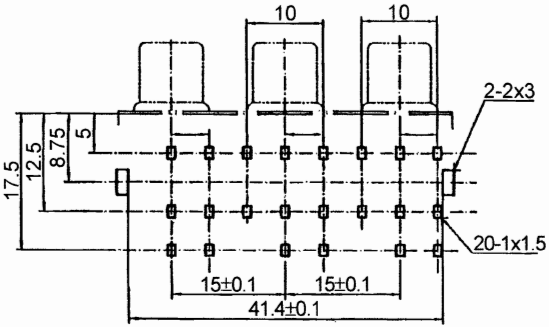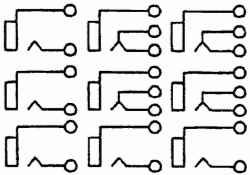
10
10
2-2x3
17.5
12.5
8.75
5
20-1x1.5
15±0.1
15±0.1
41.4±0.1