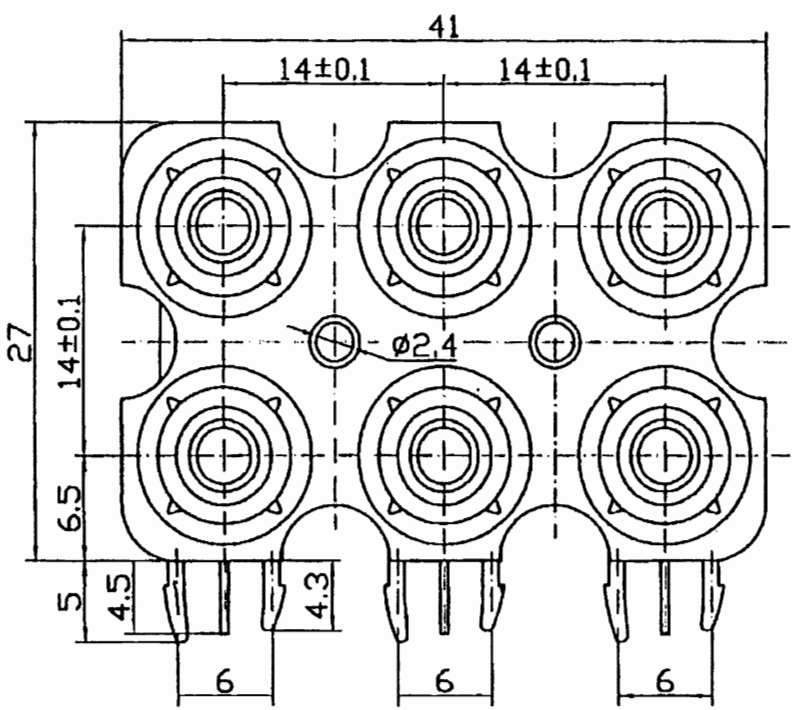
41
14±0.1
14±0.1
27
14±0.1
6.5
5
4.5
4.3
ø2.4
6
6
6

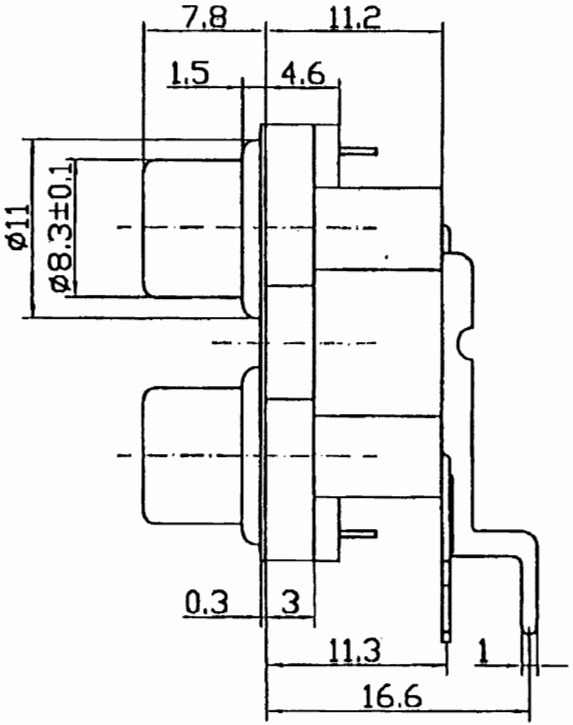
7.8
11.2
1.5
4.6
ø11
ø8.3±0.1
0.3
3
11.3
1
16.6

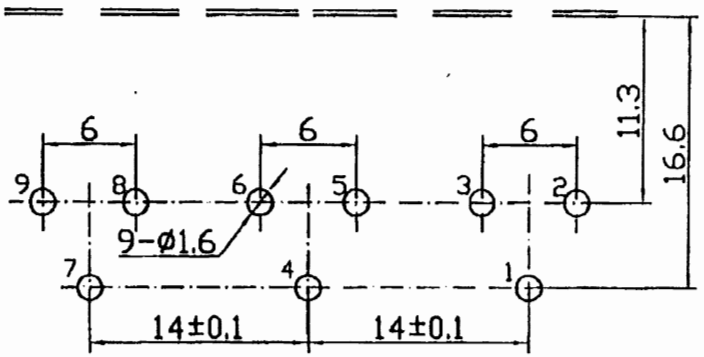
6
6
6
11.3
16.6
9
8
6
5
3
2
9-ø1.6
7
4
1
14±0.1
14±0.1

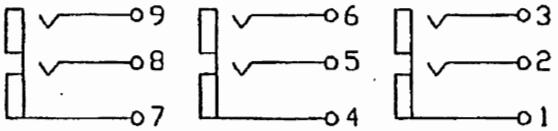
9
8
7
6
5
4
3
2
1