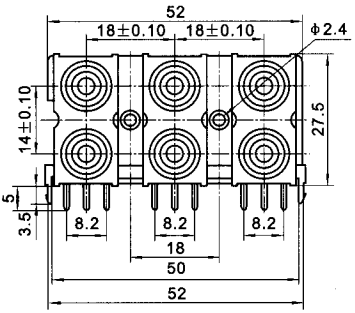
52
18±0.10
18±0.10
Φ2.4
14±0.10
27.5
5
3.5
8.2
8.2
8.2
18
50
52

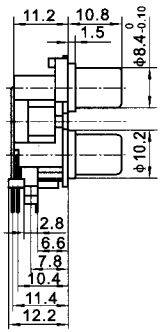
11.2
10.8
1.5
Φ8.4 0 -0.10
Φ10.2
2.8
6.6
7.8
10.4
11.4
12.2

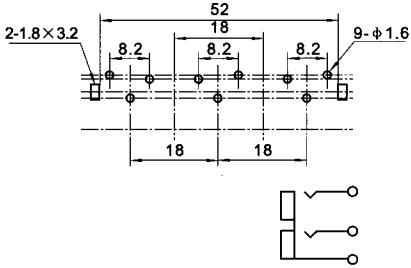
52
18
2-1.8×3.2
8.2
8.2
8.2
9-Φ1.6
18
18