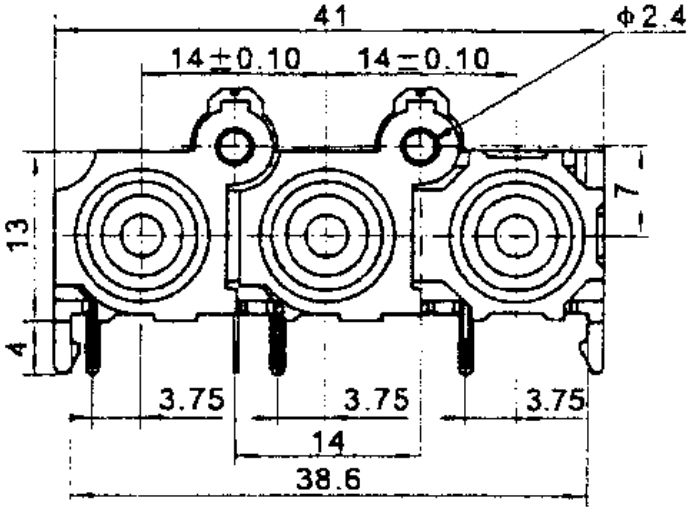
41
Φ2.4
14±0.10
14±0.10
13
7
4
3.75
3.75
3.75
14
38.6

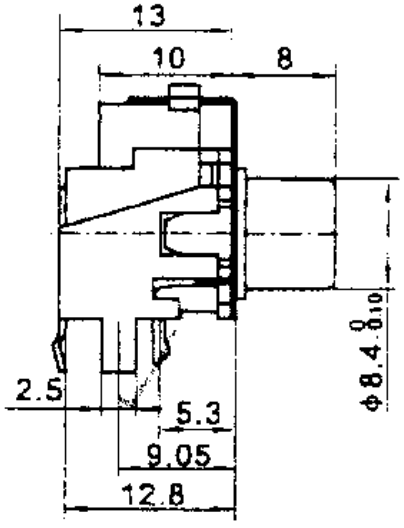
13
10
8
Φ8.4 0 -0.10
2.5
5.3
9.05
12.8

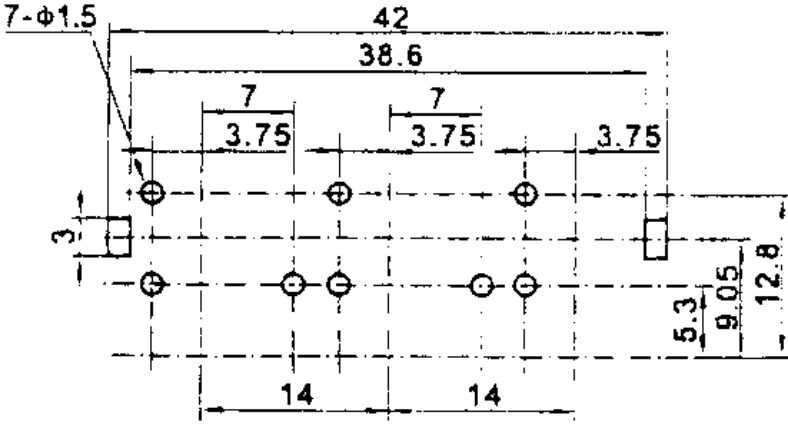
7-Φ1.5
42
38.6
7
7
3.75
3.75
3.75
3
5.3
9.05
12.8
14
14