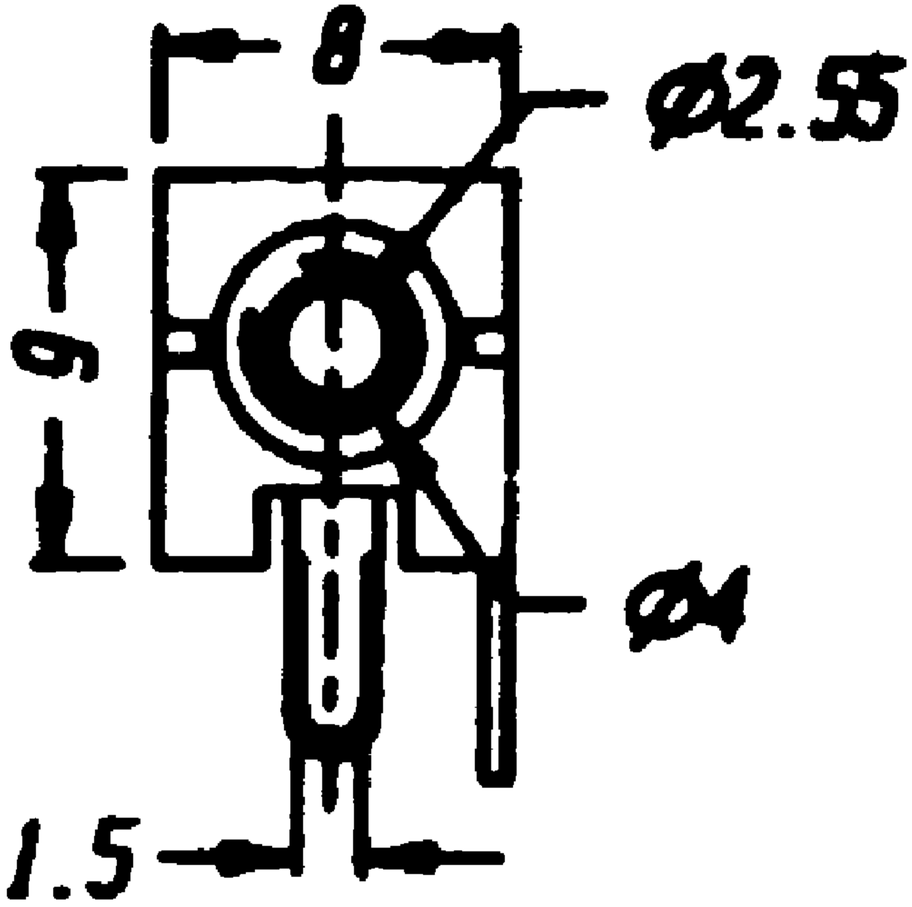
8
Ø2.55
9
Ø4
1.5

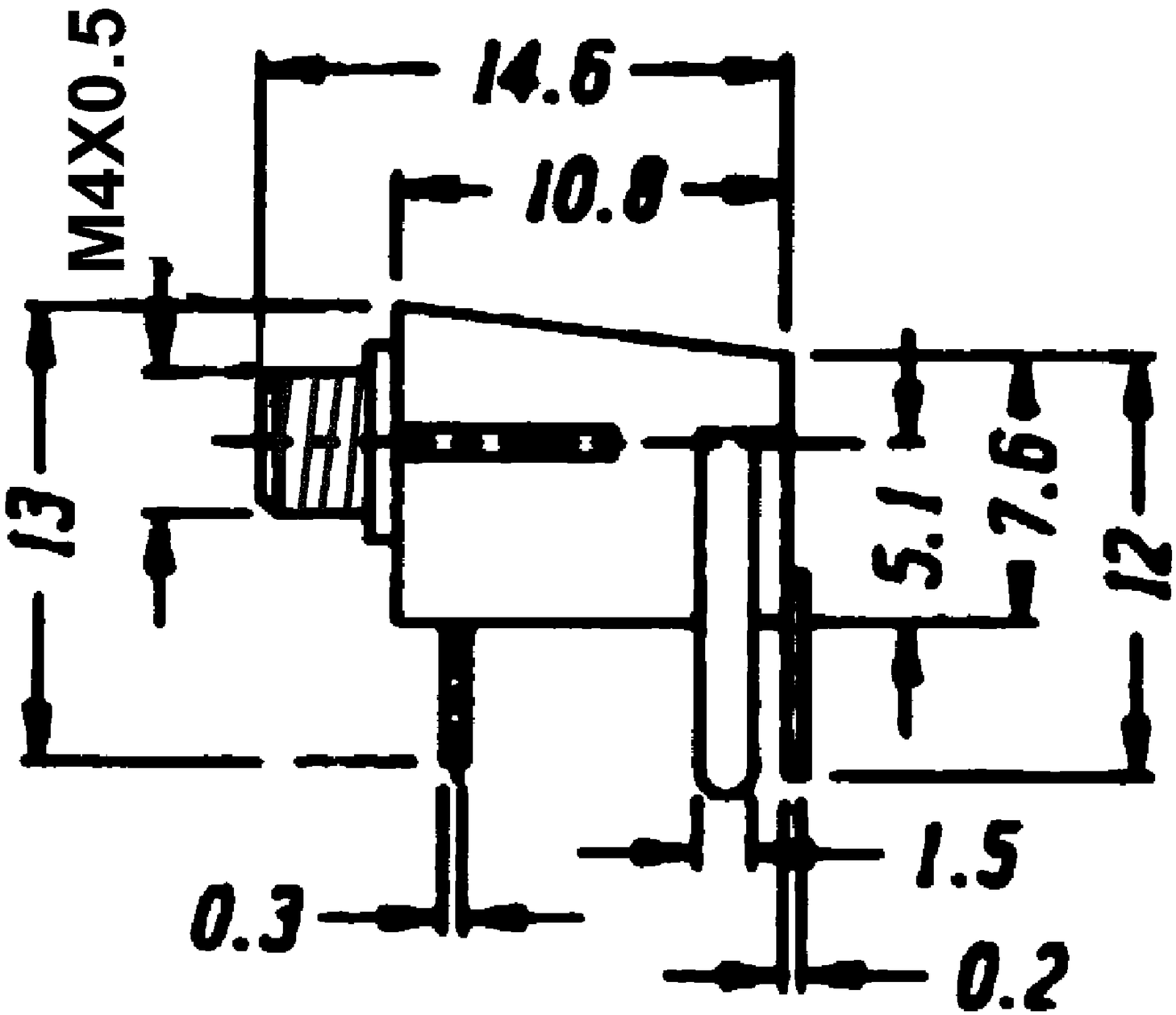
M4X0.5
14.6
10.8
13
5.1
7.6
12
1.5
0.3
0.2

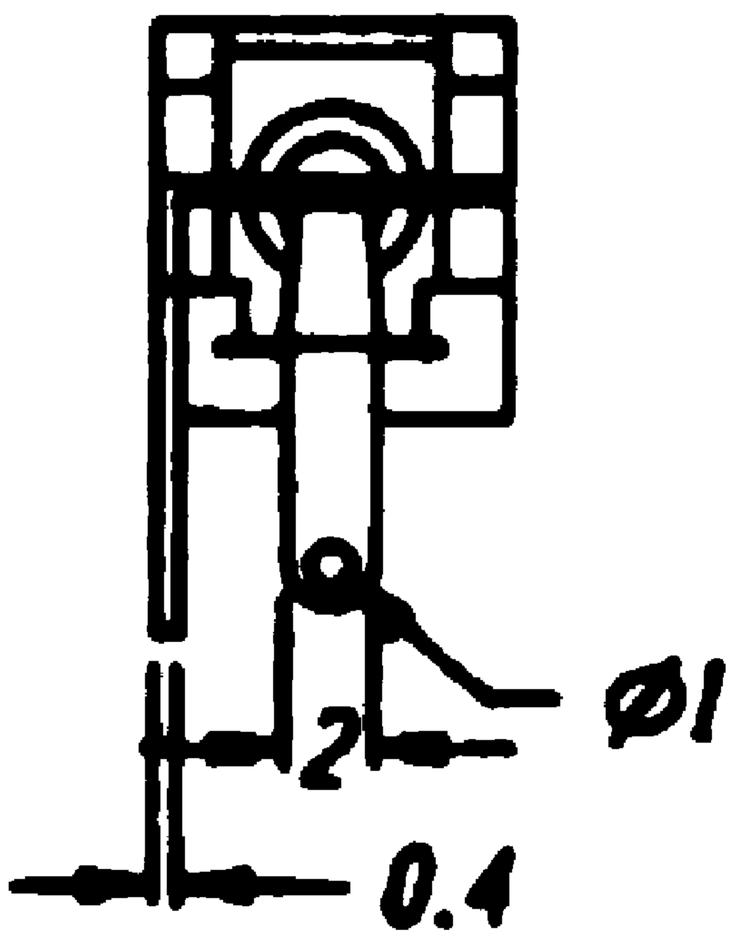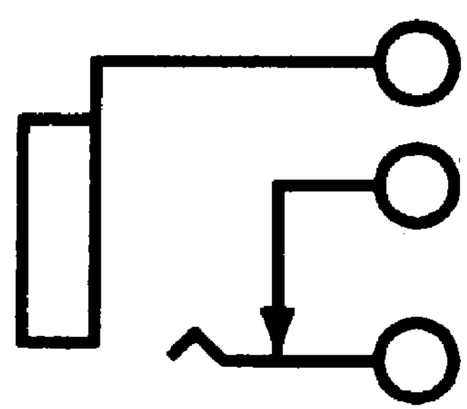
Ø1
2
0.4