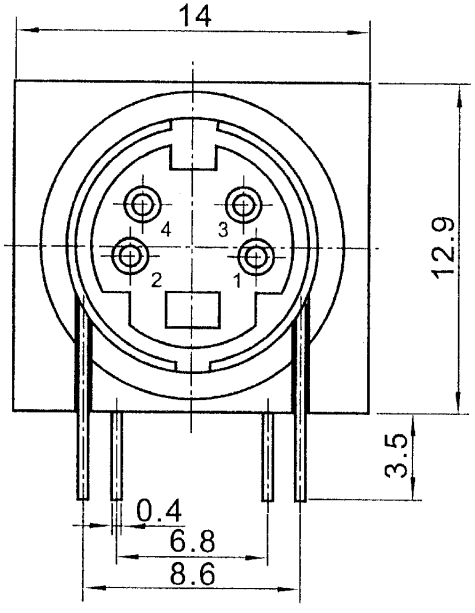
14
12.9
3.5
0.4
6.8
8.6
4
3
2
1

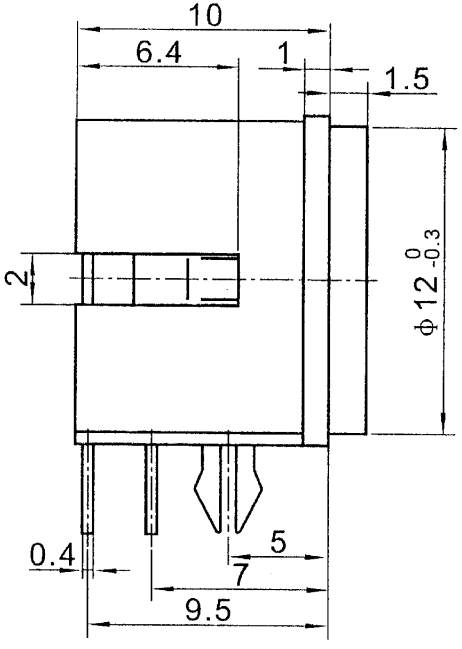
10
6.4
1
1.5
2
φ12 0 -0.3
0.4
5
7
9.5

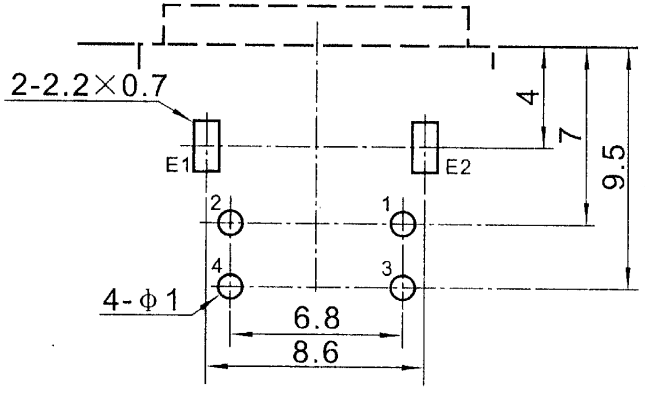
2-2.2×0.7
E1
E2
4
7
9.5
2
1
4
3
4-φ1
6.8
8.6

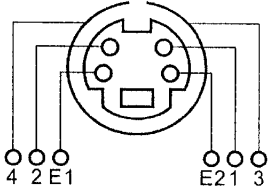
4 2 E1
E2 1 3