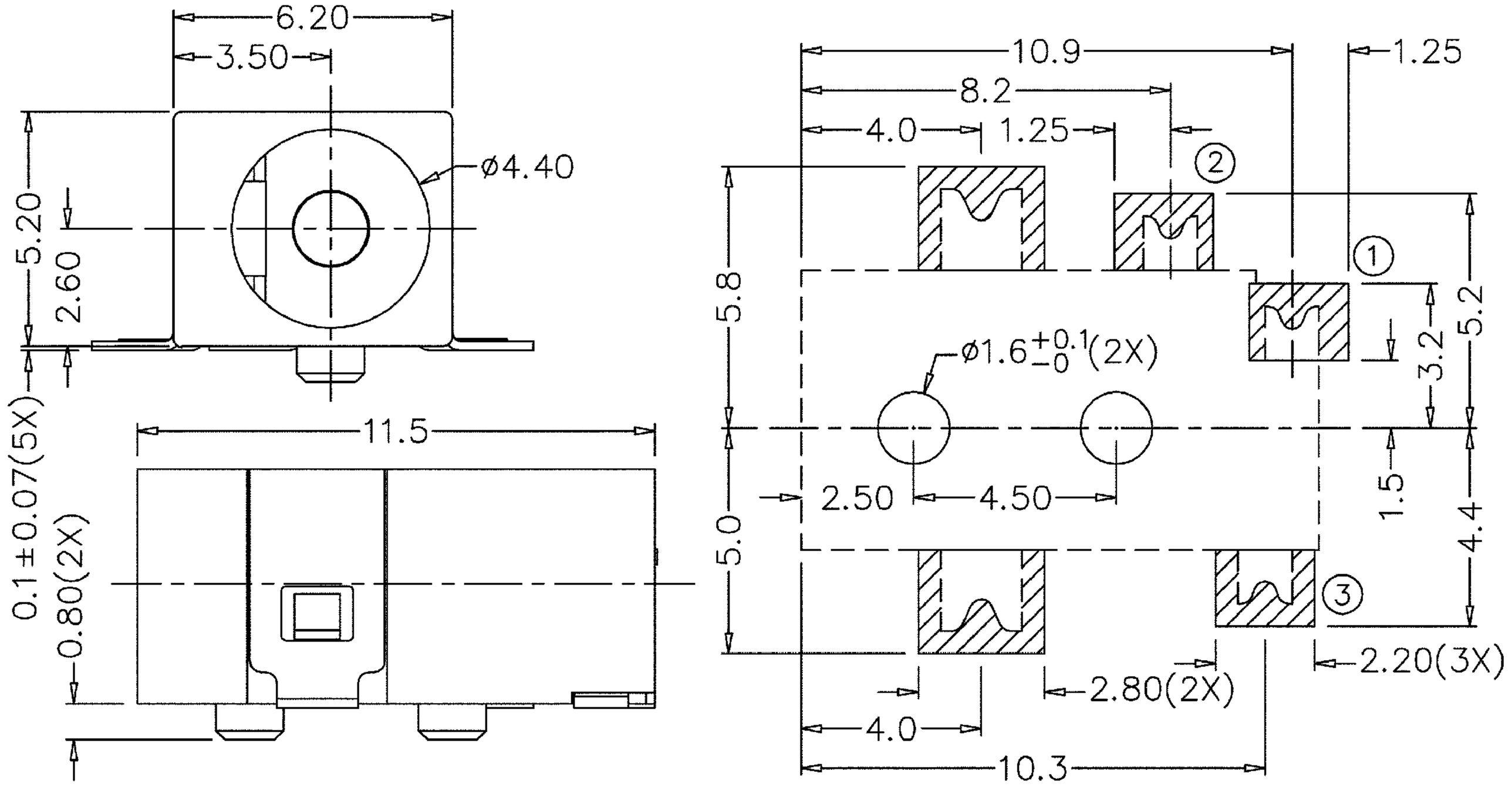
6.20
3.50
ø4.40
5.20
2.60
0.1±0.07(5X)
11.5
0.80(2X)
10.9
8.2
4.0
1.25
1.25
2
1
3
5.8
5.0
ø1.6 +0.1 −0 (2X)
2.50
4.50
3.2
5.2
1.5
4.4
2.80(2X)
2.20(3X)
4.0
10.3