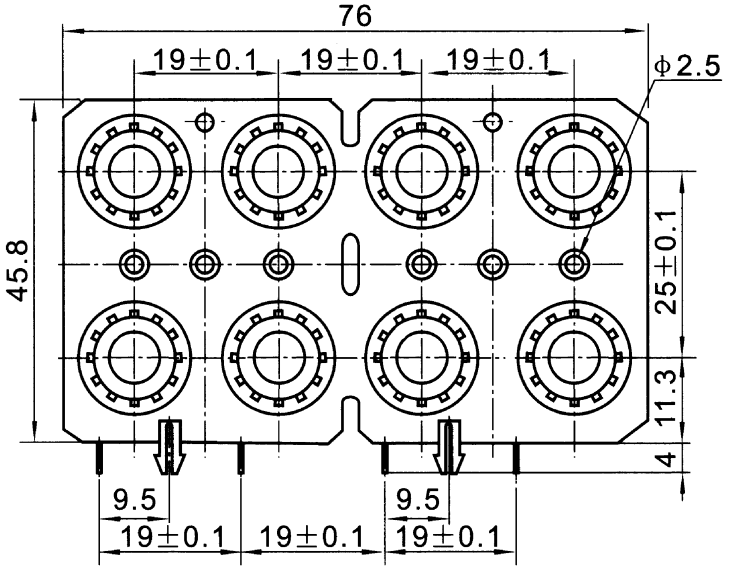
76
19±0.1
19±0.1
19±0.1
φ2.5
45.8
25±0.1
11.3
4
9.5
9.5
19±0.1
19±0.1
19±0.1

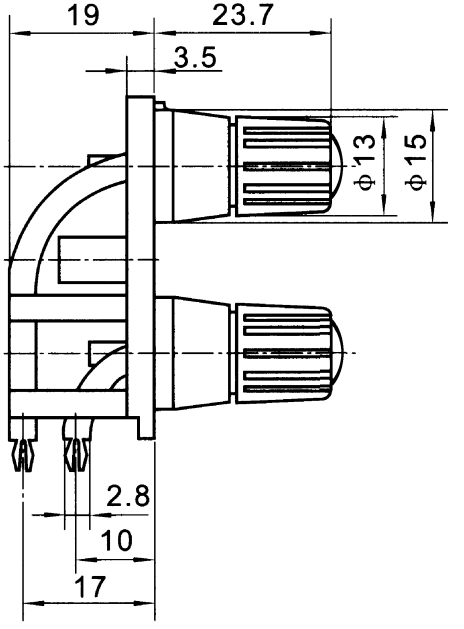
19
23.7
3.5
φ13
φ15
2.8
10
17

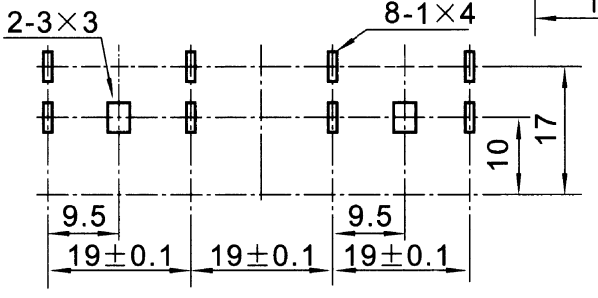
2-3×3
8-1×4
10
17
9.5
9.5
19±0.1
19±0.1
19±0.1