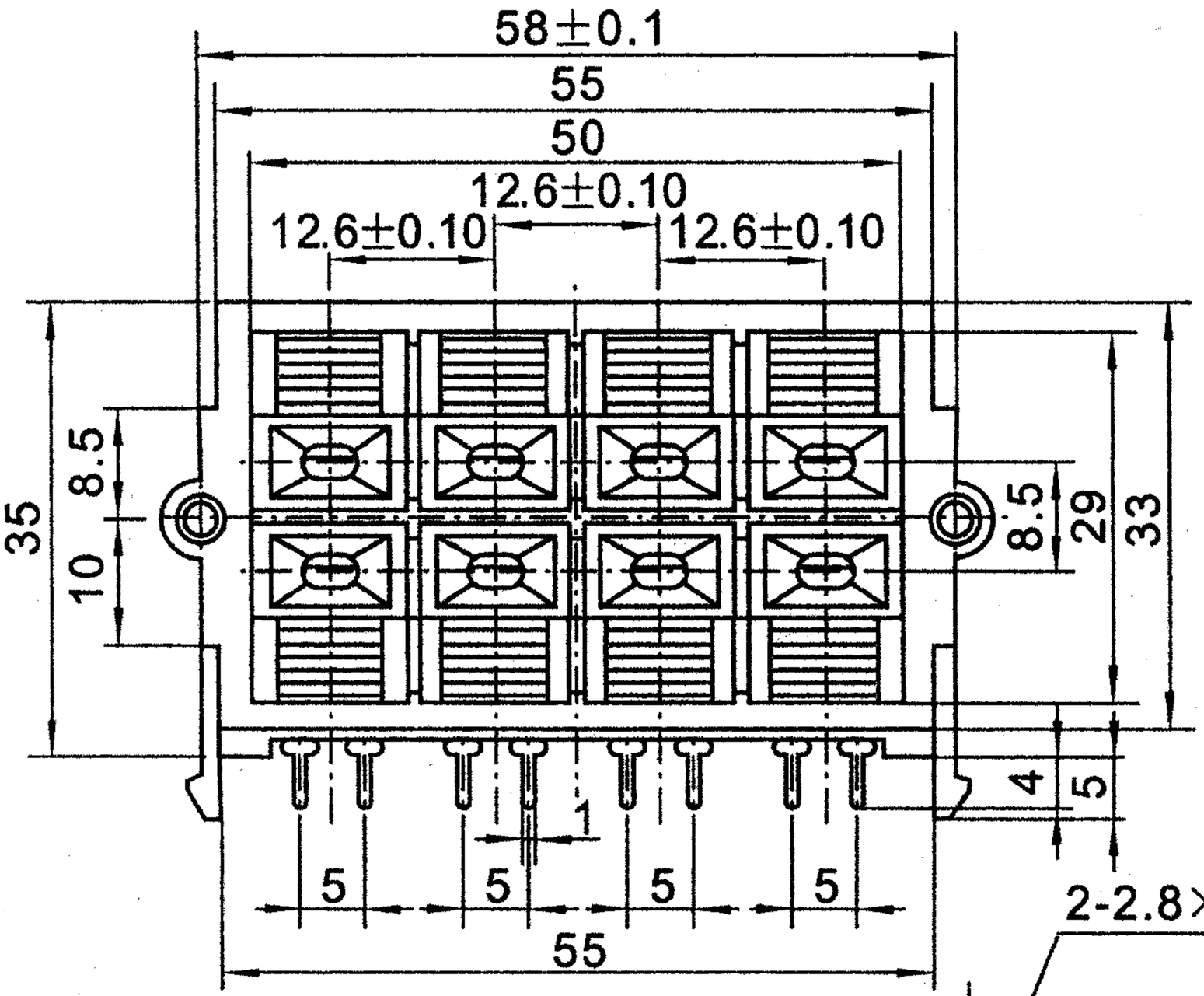
58±0.1
55
50
12.6±0.10
12.6±0.10
12.6±0.10
35
8.5
10
8.5
29
33
4
5
1
5
5
5
5
55

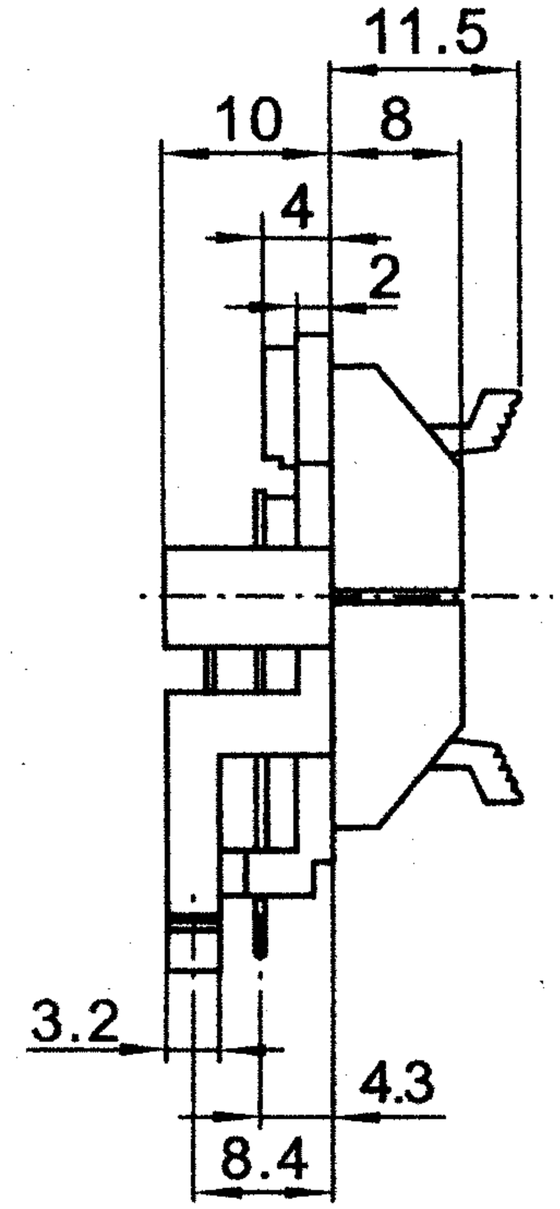
11.5
10
8
4
2
3.2
4.3
8.4

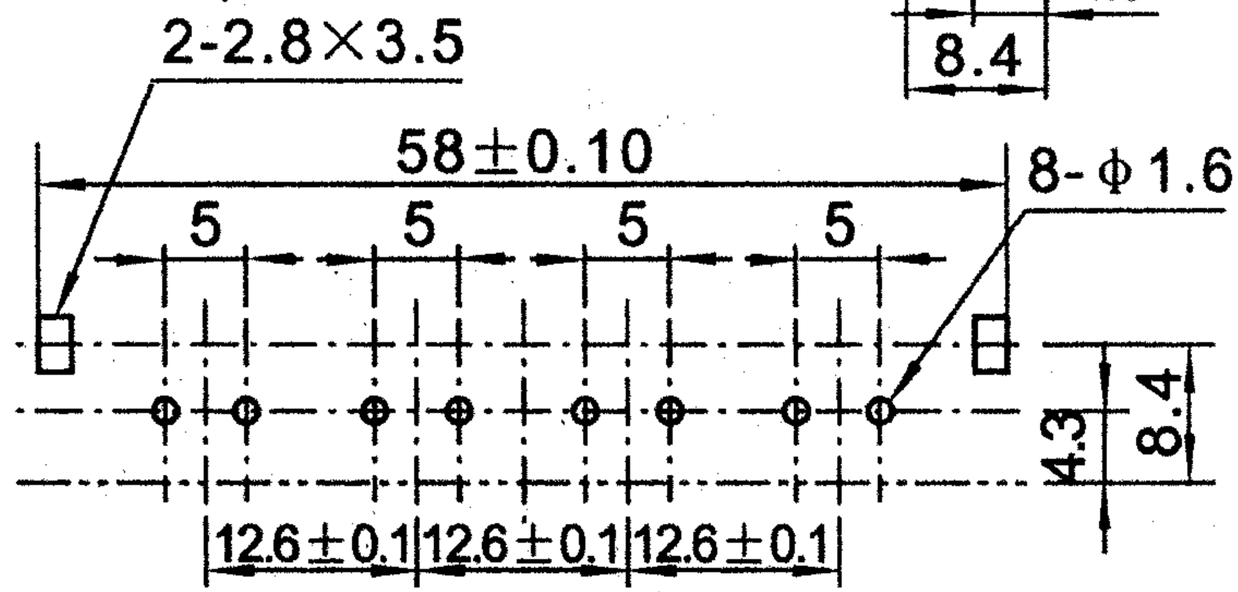
2-2.8×3.5
58±0.10
8-φ1.6
5
5
5
5
4.3
8.4
12.6±0.1
12.6±0.1
12.6±0.1