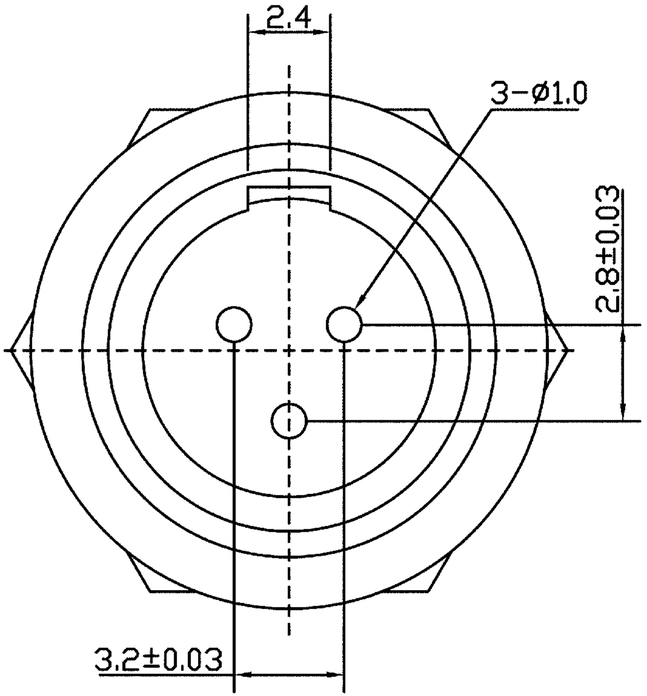
2.4
3-ø1.0
2.8±0.03
3.2±0.03

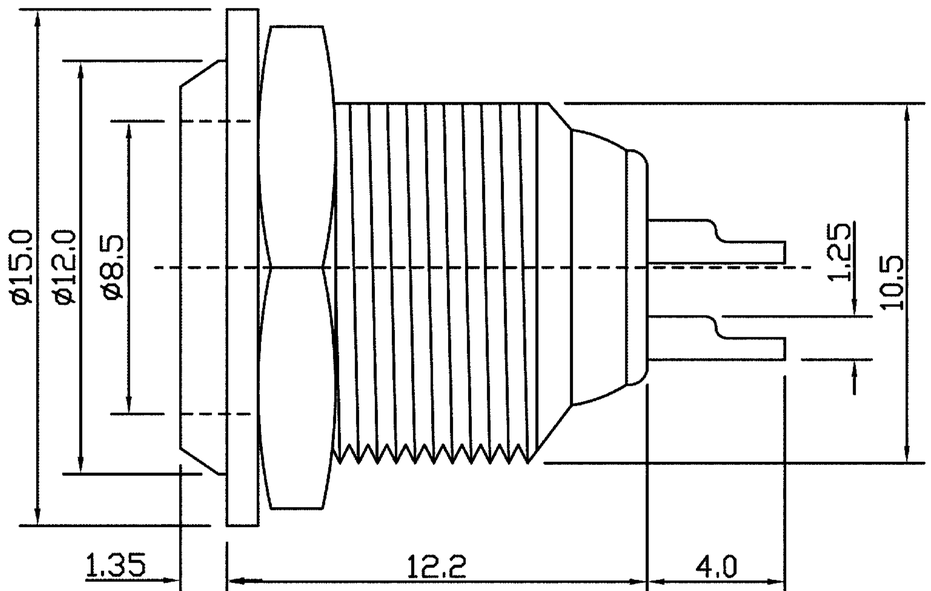
ø15.0
ø12.0
ø8.5
1.25
10.5
1.35
12.2
4.0

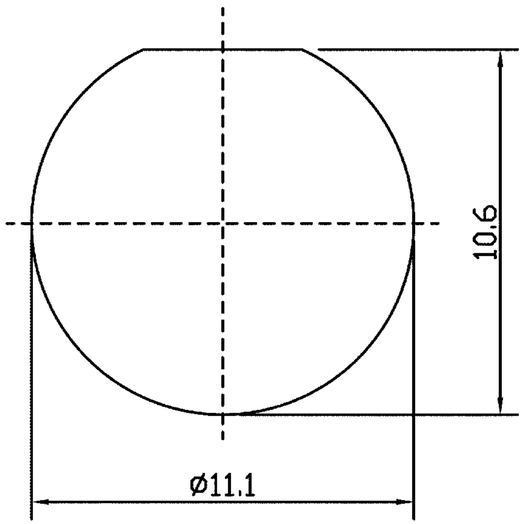
10.6
ø11.1

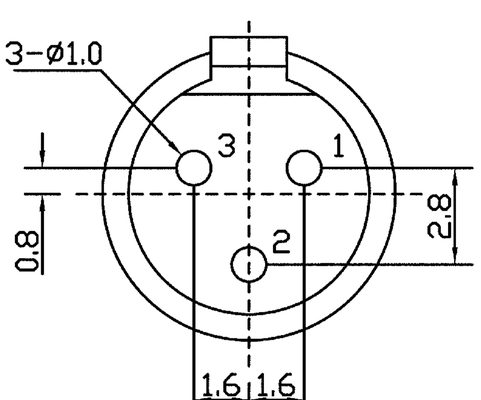
3-ø1.0
3
1
2
0.8
2.8
1.6
1.6

3P

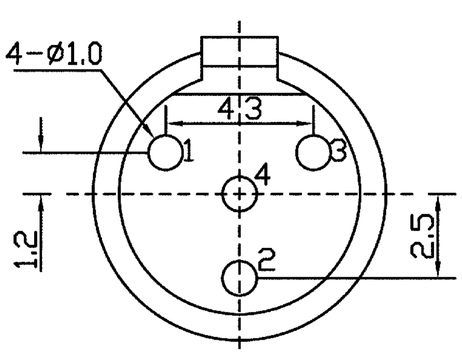
4-ø1.0
4.3
1
3
4
2
1.2
2.5

4P

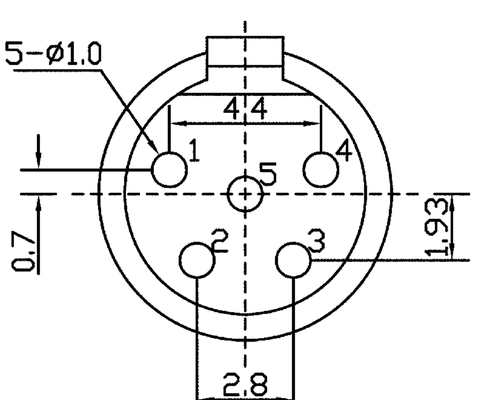
5-ø1.0
4.4
1
4
5
2
3
0.7
1.93
2.8

5P